参考図面

※予告なく変更することがございます。

| | 主仕様 | | |
|---|---|---|---|
| スリットセーバー濃縮仕様 | 型式 | SN−1212 | |
| | 主要材質 | 材質: SUS304 相当 | |
| | スクリーン | 流路幅 | (1180) |
| | | 回転楕円板 | 12列<br>材質: SUS301−CSP t0.5 |
| | | ろ過面積 | 1.61m2 |
| | | 開口目開き | 1.0mm |
| | | 固定スリットバー | 3.0mm |
| | 駆動装置<br>※モーター逆転禁止 | 中空軸 ギヤードモーター | |
| | | 三相 200V 0.75kW 4P 減速比: 1/240 | |
| | | 回転数 6.04/7.29 r/min(50/60Hz) | |
| | | 定格電流値 4.29/3.73 A(50/60Hz) | |
| 概算機器質量 | 約 1100Kg | | |

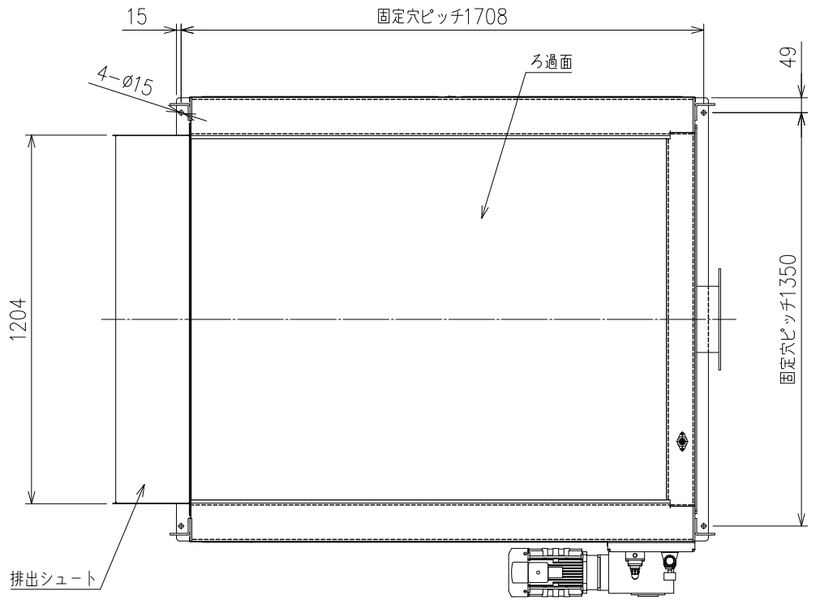


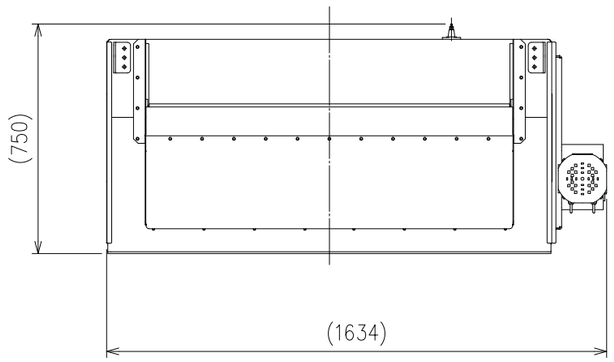


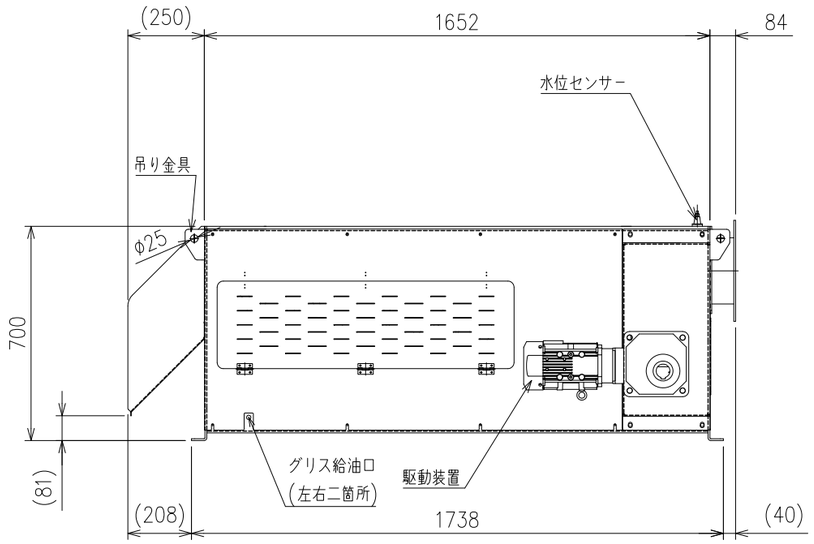


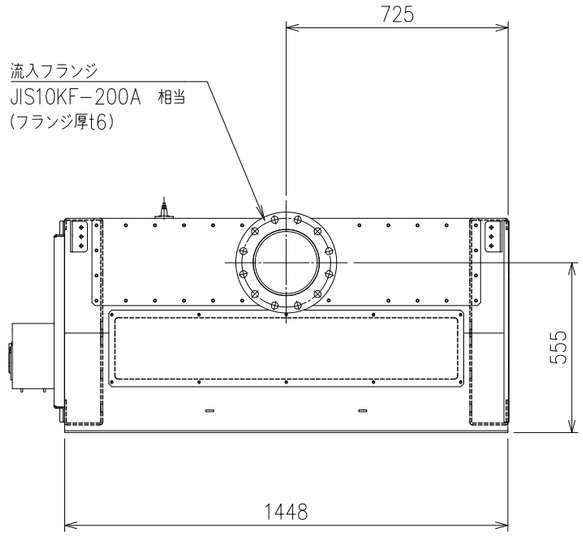


| 記号 MARK | 年月日 DATE | 記事 CONTENT | 訂正者 REVISED | | | |
|---|---|---|---|---|---|---|
| 4 | − | · | − | 製図 DRAWING | − | − |
| 3 | − | · | − | 設計 DESIGNED | − | − |
| 2 | − | · | − | 検図 CHECKED | − | − |
| 1 | − | · | − | 承認 APPROVED | − | − |

株式会社 研電社
KENDENSHA Co.,Ltd

| 品番/ITEM NO. | 型式/MODEL | 図面名称/DRAWING NAME | 装置名称/UNIT NAME | 単位 UNITS | 尺度 SCALE | サイズ SIZE | 変更回数 REV. |
|---|---|---|---|---|---|---|---|
| − | SN−1212 | 外形図 | スリットセーバー濃縮仕様 | mm | 1:20 | A3 | − |
| 工番/JOB NO. | 図面番号/DRAWING NO. | | 御客様社名/CLIENT | 投影法 PROJECTION | | 年 月 日 DATE | |
| − | − | | − | | | 2025−01−30 | |